TECHNICAL DATASHEET

Peschl Ultraviolet
advanced uv-products

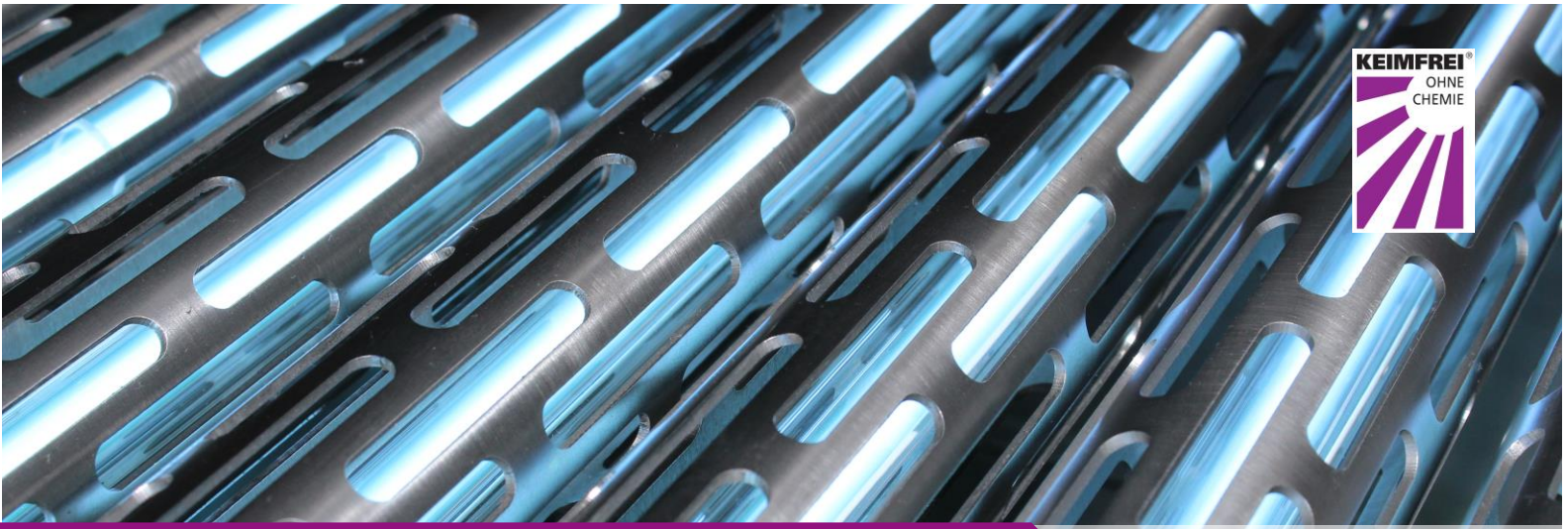

Germ-free without chemicals

UV-C Tunnel

A continuous flow system for surface disinfection in the areas of food, pharmaceuticals and medical technology

The UV-C tunnel is a high-performance disinfection system fordisinfecting surfaces. The system is used for disinfection, preventscross-contamination and keeps the germ level in the production sequence low. With the help of highly effective UV-C radiation, up to 99.99% of micro-organisms are eliminated. Whether used as a lock for introducing goods in the high care sector or as a continuous flow system for disinfecting raw sausage before the slicing process - this system offers maximum safety in your work process. The roller system specially developed for the device enables shadow-free disinfection from all sides. In the process, the inlet and outlet belts are permanently and continuously irradiated and therefore also disinfected throughout the work process. The UV-C technology used in this case operates residue-free and without the use of chemicals. The powerful UV-C emitters deactivate viruses, bacteria, yeast and mold within seconds.

Example construction with inlet and outlet zone

ITEC®
FRONTMATEC HYGIENE

Co-operation product with FRONTMATEC

Product Characteristics

- Belt speeds from 1-11m/min
- UV-C dose >100mJ/cm² at 5m/min
- Shutter protection/LampSafe
- High preformence UV-C technology
- Innovative roller conveyor system (Patent Pending)
- HMI Touch Display
- Simple operation, cleaning and maintenance
- Low consumption costs

Application Areas

- Packaging material disinfection
- Disinfection of packaged foods
- Raw sausage disinfection
- Disinfection lock
- Shipping crate disinfection
- Product disinfection
- Raw material disinfection

Skizzen und Zeichnungen sind nicht maßstabsgerecht. Irrtümer sowie Änderungen vorbehalten. Es gilt die jeweils aktuelle Version des Dokuments. Es obliegt der Verantwortung des Verwenders zu prüfen, ob ihm die aktuelle Version vorliegt. Die Vervielfältigung dieses Dokuments ist verboten, soweit nicht schriftlich von Peschl Ultraviolet GmbH gestattet.

Peschl Ultraviolet GmbH ■ Weberstrasse 19 ■ 55130 Mainz | Germany
Email: service@peschl-ultraviolet.com ■ Phone: +49 (0)6131 143845-0

©10/2016

TECHNICAL DATASHEET

Technical Data

Type	UV-C Tunnel
Measurements (DxWxH)	4,725x1,140x1,710 mm
Main Connection Voltage	400V 3/N/PE
Network Frequency	50-60 Hz
Control Voltage	24 V
Maintenance Height	1.985 mm
UV-Dose	>100 mJ/cm2
Norminal Rating Power	4,0 kW

Technische Änderungen vorbehalten!

Product Overview

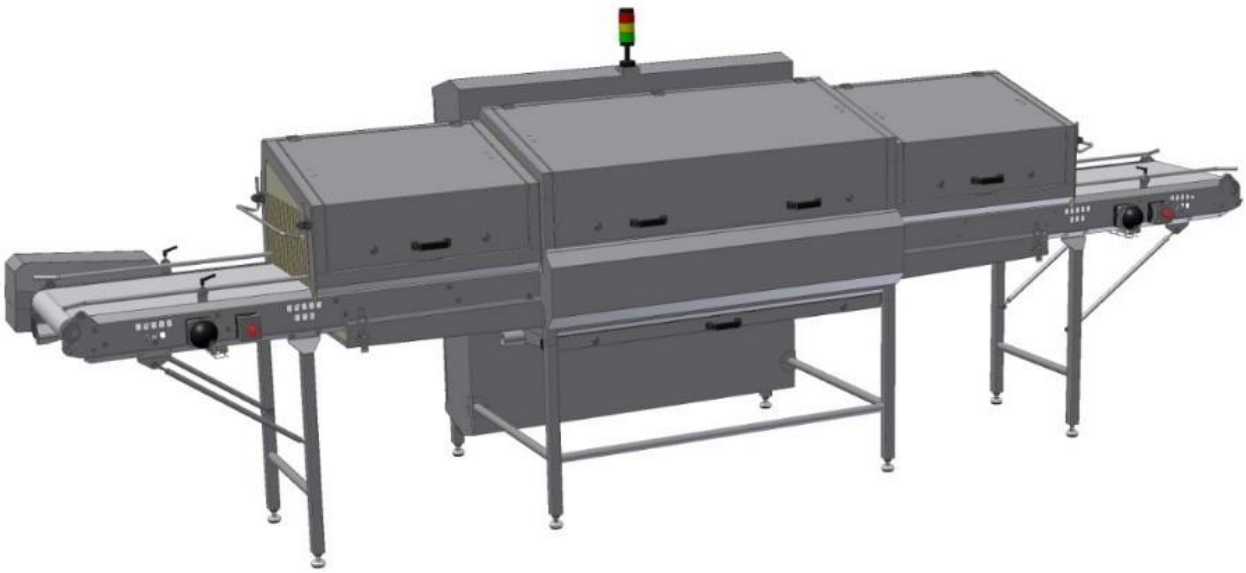

Skizzen und Zeichnungen sind nicht maßstabsgerecht. Irrtümer sowie Änderungen vorbehalten. Es gilt die jeweils aktuelle Version des Dokuments. Es obliegt der Verantwortung des Verwenders zu prüfen, ob ihm die aktuelle Version vorliegt. Die Vervielfältigung dieses Dokuments ist verboten, soweit nicht schriftlich von Peschl Ultraviolet GmbH gestattet.

Peschl Ultraviolet GmbH ■ Weberstrasse 19 ■ 55130 Mainz | Germany
Email: service@peschl-ultraviolet.com ■ Phone: +49 (0)6131 143845-0

©10/2016

Details

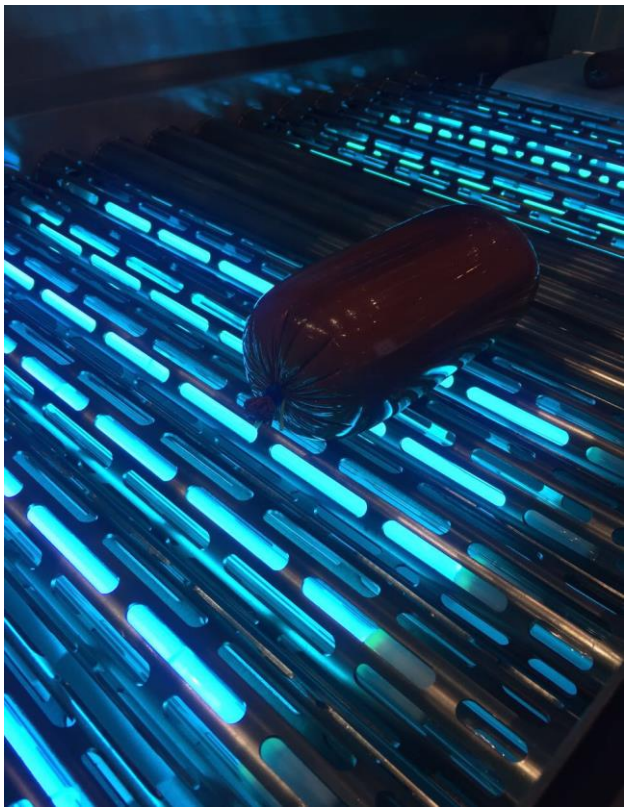

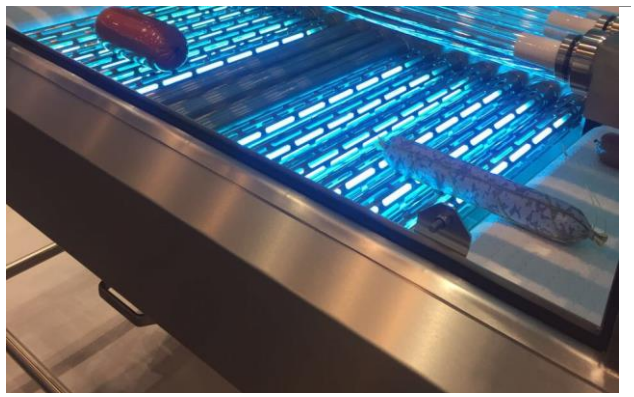

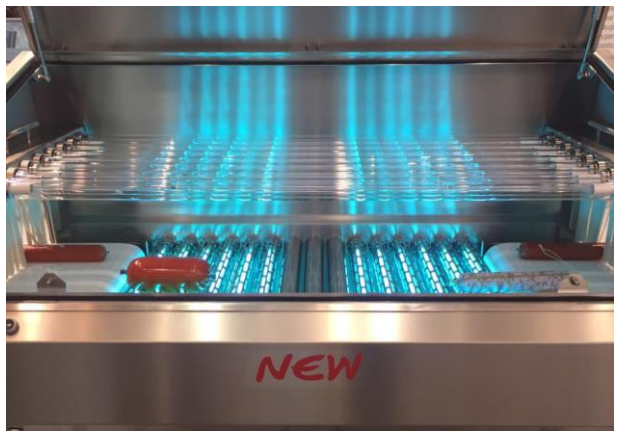

Drawing

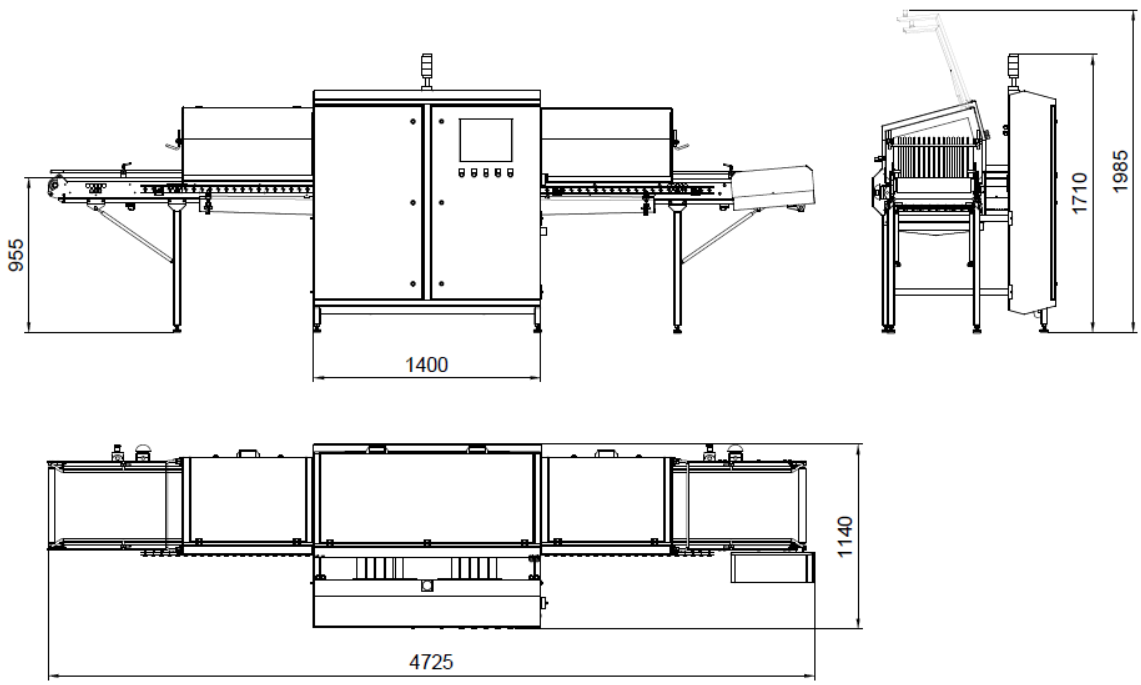

Skizzen und Zeichnungen sind nicht maßstabsgerecht. Irrtümer sowie Änderungen vorbehalten. Es gilt die jeweils aktuelle Version des Dokuments. Es obliegt der Verantwortung des Verwenders zu prüfen, ob ihm die aktuelle Version vorliegt. Die Vervielfältigung dieses Dokuments ist verboten, soweit nicht schriftlich von Peschl Ultraviolet GmbH gestattet.

Peschl Ultraviolet GmbH ■ Weberstrasse 19 ■ 55130 Mainz | Germany
Email: service@peschl-ultraviolet.com ■ Phone: +49 (0)6131 143845-0

©10/2016

Spectral

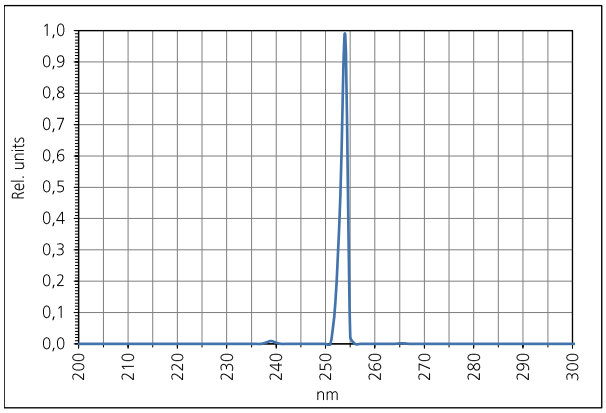

Radiation-physical data

radiation dose	> 100 mJW/cm²

Special instructions

MADE IN GERMANY

RoHS

PATENT PENDING
FILED FOR INTERNATIONAL PATENT

Dieses Produkt ist ein Bauteil zur Integration in eine übergeordnete Anlage durch einen fachlich versierten Anlagenbauer. Es obliegt dem Verwender die Eignung des Bauteils für seine individuelle Anwendung und den angestrebten Zweck, unter Beachtung der üblichen Sorgfalt und unter realen Einsatzbedingungen, zu prüfen.

Die Lebensdauer ist abhängig von der Betriebsweise der Strahlenquelle. Eine unzulässige Betriebsweise sowie die Verwendung nicht ausdrücklich von uns zum Betrieb dieser Lampe von uns gelieferten bzw. schriftlich freigegebener Komponenten (Vorschaltgerät, Kabel, Stecker, etc.) führt zum Ausschluss der Gewährleistung!

Skizzen und Zeichnungen sind nicht maßstabsgerecht. Irrtümer sowie Änderungen vorbehalten. Es gilt die jeweils aktuelle Version des Dokuments. Es obliegt der Verantwortung des Verwenders zu prüfen, ob ihm die aktuelle Version vorliegt. Die Vervielfältigung dieses Dokuments ist verboten, soweit nicht schriftlich von Peschl Ultraviolet GmbH gestattet.

Peschl Ultraviolet GmbH ■ Weberstrasse 19 ■ 55130 Mainz | Germany
Email: service@peschl-ultraviolet.com ■ Phone: +49 (0)6131 143845-0

©10/2016